THE CHROMA

4001, Arbi Street

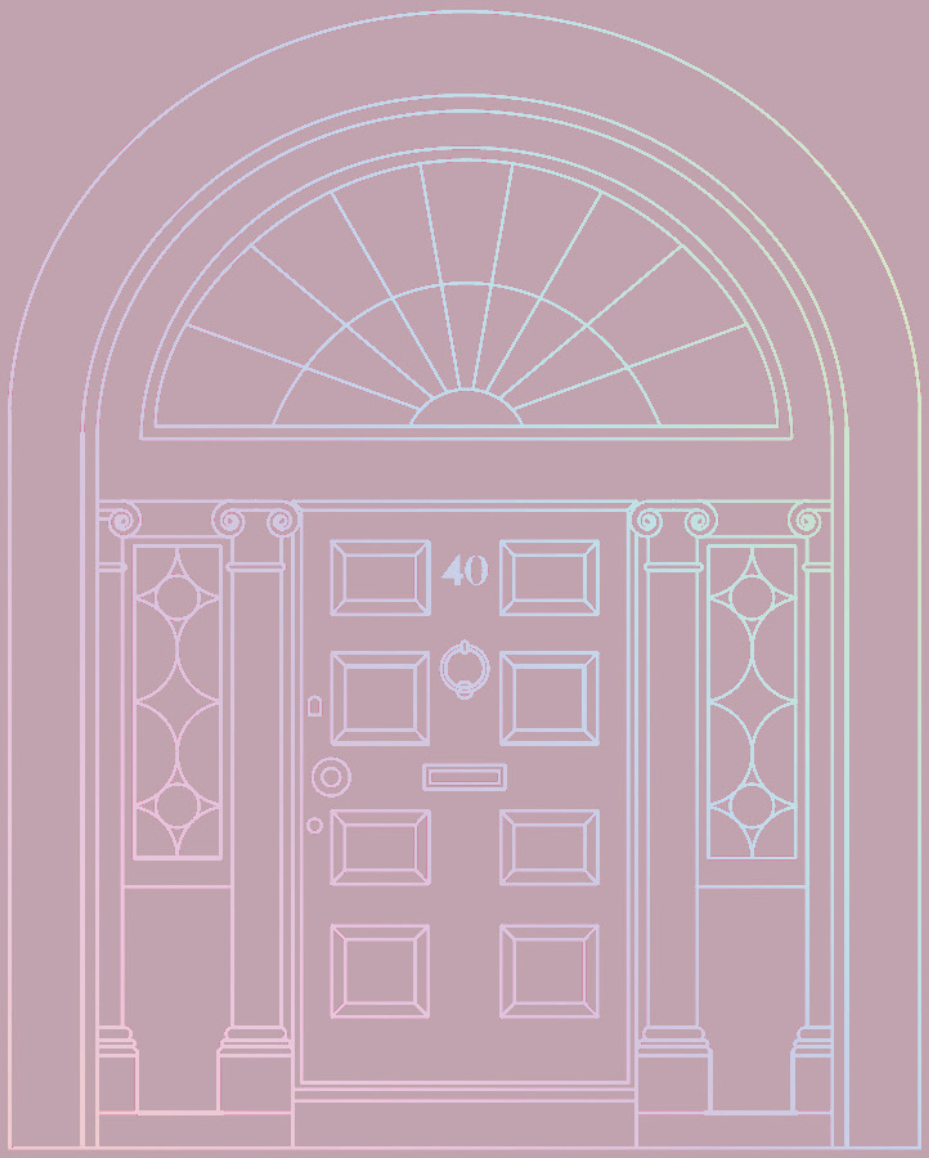

ARBI
BATHROOM

Un palazzo elegantemente fuori dal tempo, incastonato in una via che nessuno ricorda di aver mai visto, eppure sorprendentemente familiare. Cinque piani, dieci appartamenti. Dietro ogni porta, una storia. E in ogni storia, dei personaggi curiosi e un po' eccentrici.
Questo catalogo è nato così: da un irresistibile desiderio di sbirciare dentro quelle vite immaginate, lasciando che fossero i colori a raccontare ciò che i protagonisti non dicono mai ad alta voce.
Troverete stanze pastello che sembrano album di ricordi infantili, spazi immersi nei rossi drammatici di chi vive inseguendo passioni incandescenti, angoli blu e silenziosi dove abitano personalità contemplative, che parlano poco ma osservano tutto. Qui nulla segue la moda, nulla è "uno per tutti". Ogni ambiente è calibrato sulla propria identità, ogni cromia è scelta con l'attenzione che si riserva a un ritratto, ogni dettaglio è un modo per dire: questo bagno è tuo, davvero.
Mentre sfogliate queste pagine, vi invitiamo a entrare in punta di piedi nelle diverse stanze, come visitatori di un museo abitato. Qualcuno vi farà sorridere, qualcuno vi stupirà, qualcuno — forse — vi ricorderà un po' voi stessi. E chissà: fra queste dieci vite immaginate potreste trovare il vostro prossimo ambiente ideale, o il colore che non sapevate di aspettare.
Benvenuti nel nostro palazzo. La porta è aperta.

An elegantly timeless building, nestled on a street that no one remembers ever having seeing, yet surprisingly familiar. Five floors, ten flats. Behind every door, a story. And in every story, curious and slightly eccentric characters.
This catalogue was born from an irresistible desire to peek into those imagined lives, allowing the colours to tell what the protagonists never say out loud. You will find pastel rooms that look like childhood memory albums, spaces immersed in the dramatic reds of those who live chasing incandescent passions, and silent, blue corners inhabited by contemplative personalities who speak little but observe everything. Nothing here follows trends, nothing is "one size fits all". Each room is tailored to its own identity, every colour is chosen with the care reserved for a portrait, and every detail is a way of saying: this bathroom is truly yours.
As you turn these pages, we invite you to step softly into the different rooms, like visitors in a lived-in museum.
Someone will make you smile, someone will surprise you, someone — perhaps — will remind you a little bit of yourself. And who knows: among these ten imagined lives, you might find your next ideal setting, or the colour you didn't know you were waiting for.
Welcome to our building. The door is open.

Un palais d'une élégance intemporelle, niché dans une rue que personne ne se souvient avoir jamais vue, et pourtant étrangement familière. Cinq étages, dix appartements. Derrière chaque porte, une histoire. Et dans chaque histoire, des personnages curieux et un peu excentriques.
Ce catalogue est né d'une envie irrésistible de plonger au cœur de ces vies imaginaires, laissant les couleurs raconter ce que les protagonistes ne disent jamais à voix haute. Vous y découvrirez des pièces aux teintes pastel évoquant les albums de souvenirs d'enfance, des espaces immergés dans les rouges dramatiques de ceux qui vivent au rythme de passions incandescentes, et des coins bleus silencieux, où vivent des personnalités contemplatives qui parlent peu mais observent tout. Ici, rien ne suit la mode, rien n'est « un pour tous ». Chaque espace est calibré selon sa propre identité, chaque couleur est choisie avec le même soin que l'on apporterait à un portrait, chaque détail est une façon de dire : cette salle de bains est vraiment la vôtre.
En feuilletant ces pages, nous vous invitons à explorer les différentes pièces sur la pointe des pieds, comme des visiteurs dans un musée habité. Certaines vous feront sourire, d'autres vous émerveilleront, d'autres encore – peut-être – vous rappelleront un peu vous-même. Et qui sait : parmi ces dix vies imaginées, vous trouverez peut-être votre prochain espace idéal, ou la couleur que vous attendiez sans le savoir.
Bienvenue dans notre palais. La porte est ouverte.

1ST FLOOR

Nº 4010 | p. 5
Mr. & Mrs. Novak

Nº 4011 | p. 13
Mr. & Mrs. Defoe

2ND FLOOR

Nº 4012 | p. 23
Mr. & Mrs. Crowe

Nº 4013 | p. 31
Mr. & Mrs. Moore

3RD FLOOR

Nº 4014 | p. 41
Mr. & Mrs. Brooks

Nº 4015 | p. 49
Mr. & Mrs. Greene

4TH FLOOR

Nº 4016 | p. 59
Ms. Marceau

Nº 4017 | p. 67
Mr. & Mrs. Blossom

5TH FLOOR

Nº 4018 | p. 77
Mr. Ricci

Nº 4019 | p. 85
Mr. Fitzroy

FLAT Nº

4010

Mr. & Mrs. Novak

Una coppia austera ad occhi estranei, che cela tra le mura di casa una vivace armonia di abitudini e silenzi condivisi. Nel bianco nostalgico della stanza, le forme si rincorrono in disegni geometrici, e un tocco di polline posa lieve, come un sospiro di natura.

A couple who appear austere to outside eyes, yet conceal within their home a vibrant harmony of shared habits and silences. In the room's nostalgic white, shapes chase each other in geometric patterns, and a touch of pollen settles lightly, like a whisper of nature.

Un couple, d'apparence austère, dissimule entre les murs de sa maison une harmonie vibrante, faite de rituels et de silences partagés. Dans le blanc empreint de nostalgie de la pièce, des formes s'entremêlent en motifs géométriques, et une touche de pollen se pose légèrement, comme un soupir de la nature.

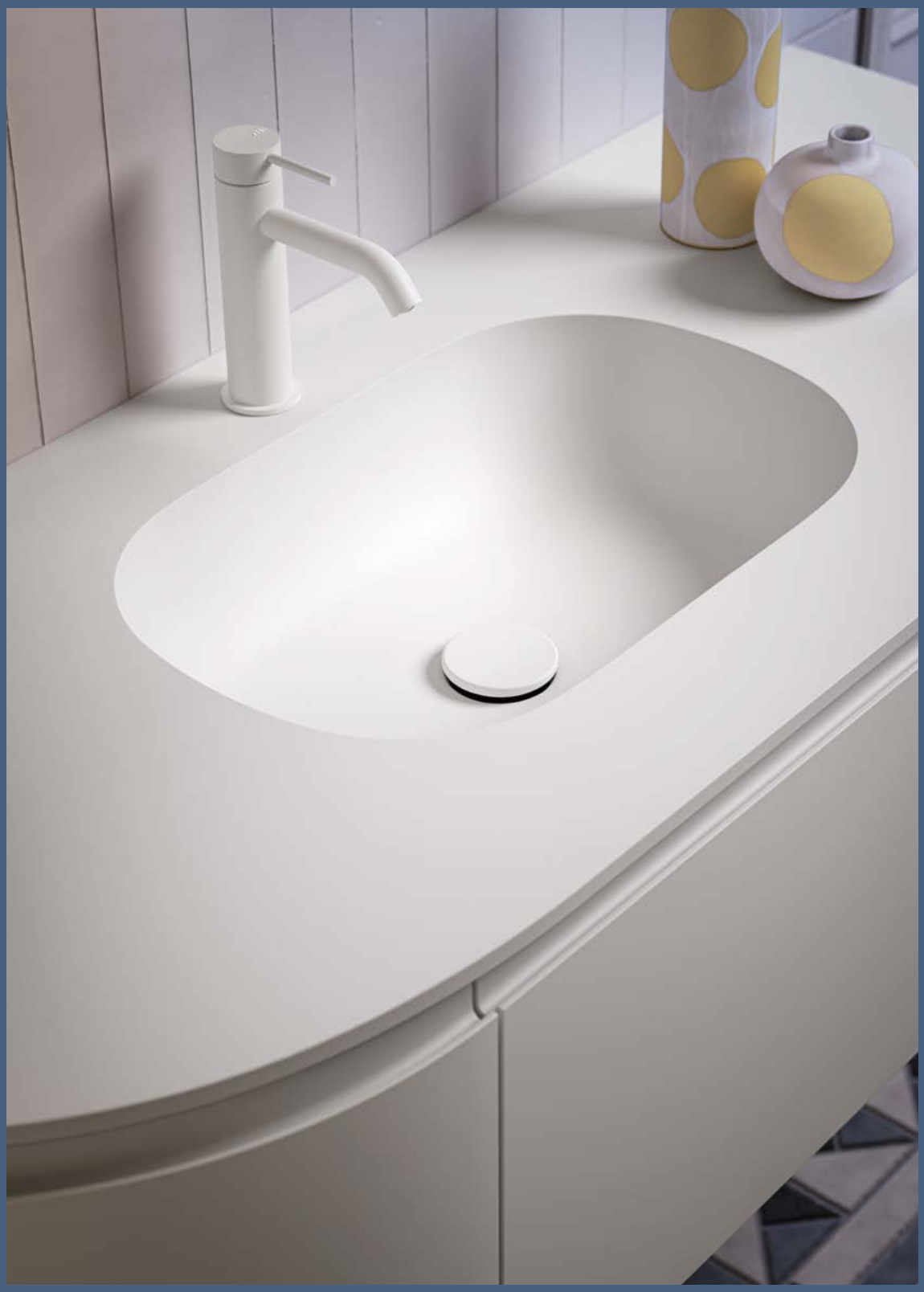

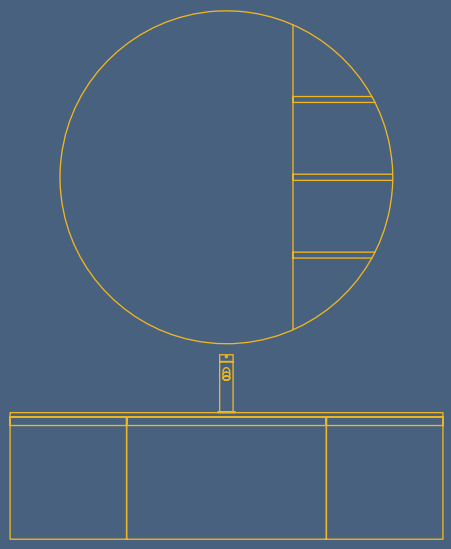

IT **L 130 x P 50 cm**

Basi Street L 35 + 60 + 35 x H 36,8 cm
Lavabo integrato Nut 48 ovale sp. 1,2 cm in Tekno Deimos Bianco
Miscelatore Geko Bianco
Specchiera Giotto Ø 100 cm Bianco opaco
Mensole Tape 3x L 70 + 35 cm Polline

EN **W. 130 x D. 50 cm**

Street base units W. 35 + 60 + 35 x H. 36,8 cm
Nut 48 oval built-in washbasin th. 1,2 cm in Tekno Deimos Bianco
Geko washbasin mixer Bianco
Giotto mirror Ø 100 cm matt Bianco
Tape shelf 3x W. 70 + 35 cm Polline

Bianco opaco

Polline

FR **L 130 x P 50 cm**

Éléments bas Street L 35 + 60 + 35 x H 36,8 cm
Lavabo integré Nut 48 oval ép. 1,2 cm en Tekno Deimos Bianco
Mitigeur lavabo Geko Bianco
Miroir Giotto Ø 100 cm Bianco mat
Étagère Tape 3x L 70 + 35 cm Polline

FLAT Nº

4011

Mr. & Mrs. Defoe

Toni che emanano una brezza gentile e pulita, per una stanza che non invade, ma respira al ritmo di chi la abita.
Raccoglie la luce del mattino e la trasforma in un invito alla lentezza, alla cura, a gesti semplici: un tè fumante e cinque minuti di silenzio per allineare pensieri e respiri.

Tones that emanate a gentle, clean breeze, for a room that does not invade, but breathes to the rhythm of those who live in it.
It gathers the morning light and transforms it into an invitation to slowness, to care, to simple gestures: a steaming cup of tea and five minutes of silence to align thoughts and breaths.

Des tonalités qui diffusent une douce brise pure, pour une pièce qui n'étouffe pas, mais respire au rythme de ceux qui la vivent.
Elle capte la lumière du matin et la transforme en une invitation à la lenteur, au soin, aux gestes simples : un thé fumant et cinq minutes de silence pour harmoniser ses pensées et sa respiration.

Meressaire
The Body Wash
Nettoyant Corps

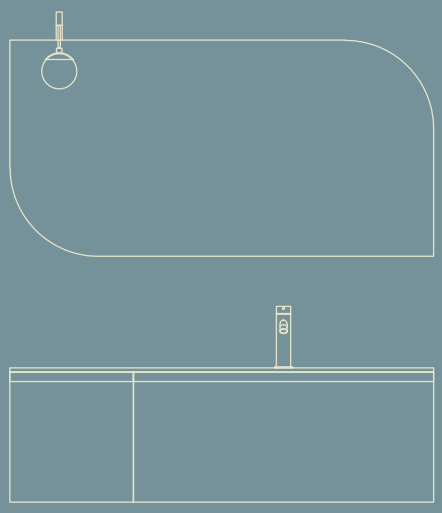

IT **L 120 x P 50 cm**

Basi Street L 35 + 85 x H 36,8 cm
Piano top sp. 1,2 cm in Laminam Amazzonia
Lavabo sottotop Igloo ovale 60 in Tekno Tundra
Miscelatore Geko Juta
Specchiera Leaf L 120 x H 61,2 cm
Faretto Bolla Nero
Barra Reed L 120 cm Zucchero con accessori Nero

EN **W. 120 x D. 50 cm**

Street base units W. 35 + 85 x H. 36.8 cm
Top th. 1.2 cm in Laminam Amazzonia
Igloo oval 60 undermounted washbasin in Tekno Tundra
Geko washbasin mixer Juta
Leaf mirror W. 120 x H. 61.2 cm
Bolla spotlight Nero
Reed bar W. 120 cm Zucchero with Nero accessories

Laminam Amazzonia

Juta opaco

Zucchero opaco

FR **L 120 x P 50 cm**

Éléments bas Street L 35 + 85 x H 36,8 cm
Plan de toilette ép. 1,2 cm en Laminam Amazzonia
Lavabo sous plan Igloo ovale 60 en Tekno Tundra
Mitigeur lavabo Geko Juta
Miroir Leaf L 120 x H 61,2 cm
Bolla spot Nero
Barre Reed L 120 cm Zucchero avec accessoires Nero

FLAT Nº

4012

Mr. & Mrs. Crowe

Uno spazio che evoca venti salmastri e fari solitari; dove lasciar fuori il frastuono della città e ritrovare il ritmo di un romanzo che parla di rotte segrete e partenze improvvise.
Un posto in cui due anime possono sognare a occhi aperti, mescolando eleganza, eccentricità e quel desiderio irrefrenabile di orizzonti nuovi.

A space that evokes salty winds and solitary lighthouses; where you can leave the city's clamour outside and rediscover the rhythm of a novel that tells of secret routes and sudden departures. A place where two souls can daydream, combining elegance, eccentricity, and that irresistible desire for new horizons.

Un espace évoquant les embruns et les phares solitaires ; un lieu où l'on peut échapper au tumulte de la ville et retrouver le rythme d'un roman d'aventures secrètes et de départs inattendus. Un endroit où deux âmes peuvent rêver, mêlant élégance, excentricité et cette soif irrésistible de nouveaux horizons.

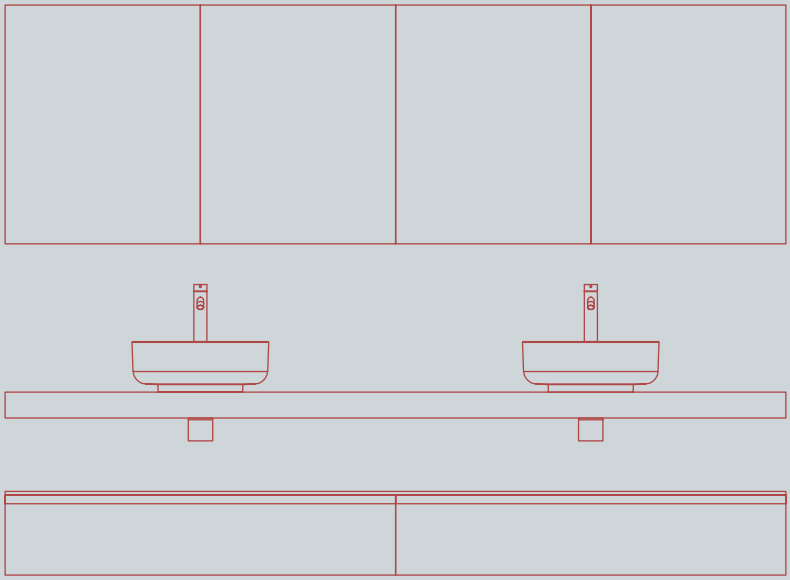

IT **L 240 x P 50 cm**

Basi Street L 120 + 120 x H 24,5 cm
Piano top sp. 8 cm in Laminam Alaska
Lavabi Easy 42 in acrilico Rosso
Miscelatori Geko Juta
Specchiere contenitore Chic 4x L 60 x H 73,4 cm Juta opaco

EN **W. 240 x D. 50 cm**

Street base units W. 120 + 120 x H. 24.5 cm
Top th. 8 cm in Laminam Alaska
Easy 42 washbasins in Rosso acrylic
Geko washbasin mixers Juta
Chic storage-mirror 4x W. 60 x H. 73.4 cm matt Juta

Rosso Rubino opaco

Laminam Alaska

Juta opaco

FR **L 240 x P 50 cm**

Éléments bas Street L 120 + 120 x H 24,5 cm
Plan de toilette ép. 8 cm en Laminam Alaska
Lavabos Easy 42 en acrylique Rosso
Mitigeur lavabos Geko Juta
Miroirs de rangement Chic 4x L 60 x H 73,4 cm Juta mat

FLAT Nº

4013

Mr. & Mrs. Moore

FLAT Nº 4013

Toni che sanno di cielo aperto e terra antica, per evadere verso orizzonti lontani. La luce scivola sulle pareti e sugli arredi come un vento caldo del deserto, invitando a respiri profondi, a un silenzio che consola.
Un rifugio dove ritrovare il proprio selvaggio Ovest interiore.

Tones reminiscent of open sky and ancient earth, offering an escape towards distant horizons. Light slides across the walls and furnishings like a warm desert wind, inviting deep breaths, a silence that soothes. A refuge where you can find your own inner Wild West.

Des tonalités évoquant l'immensité du ciel et la terre ancestrale, pour s'évader vers des horizons lointains. La lumière glisse sur les murs et l'ameublement comme un vent chaud du désert, invitant à respirer profondément et à un silence apaisant. Un refuge où retrouver l'âme d'aventurier qui sommeille en vous.

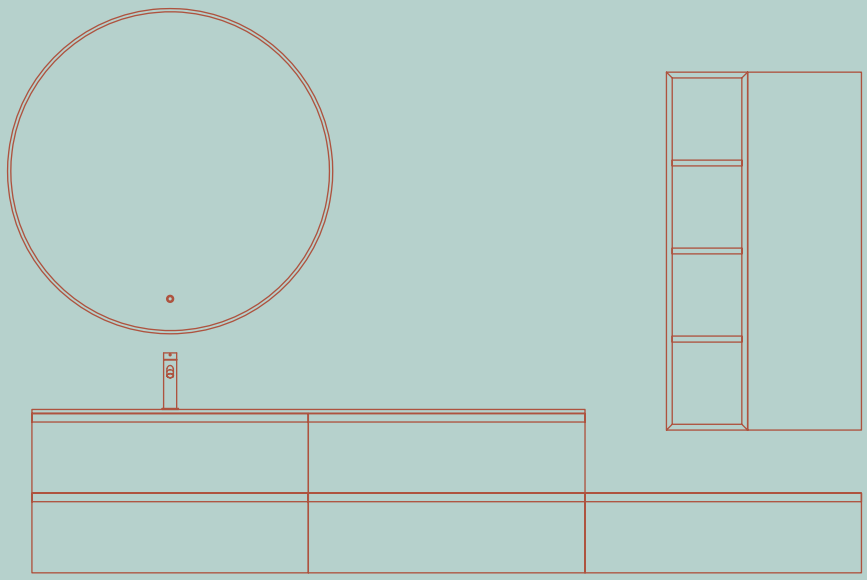

IT **L 255 x P 50 cm**

Basi Street L 85+85+85 x H 49/24,5 cm
Lavabo integrato Naxos sp. 1,2 cm in Tekno Colore Cachi
Specchiera Compass Ø 100 cm
Miscelatore Geko Cachi
Elemento Regolo a giorno L 25 x H 110 x P 20,8
Pensile L 35 x H 110 x P 20,8

EN **W. 255 x D. 50 cm**

Street base units W. 85+85+85 x H. 49/24.5 cm
Naxos built-in washbasin th. 1.2 cm in Tekno Colore Cachi
Compass Mirror Ø 100 cm
Geko washbasin mixer Cachi
Regolo wall unit W. 25 x H. 110 x D. 20.8
Wall unit W. 35 x H. 110 x D. 20.8

Cachi opaco

Rovere Crema

FR **L 255 x P 50 cm**

Élément bas Street L 85+85+85 x H 49/24,5 cm
Lavabo intégré Naxos ép. 1,2 cm en Tekno Colore Cachi
Miroir Compass Ø 100 cm
Mitigeur lavabo Geko Cachi
Élément Regolo ouverte L 25 x H 110 x P 20,8
Élément haut L 35 x H 110 x P 20,8

FLAT Nº

4014

Mr. & Mrs. Brooks

Il giallo zucca vibra nell'aria come un raggio di sole trattenuto tra le mani, mentre i dettagli color tè verde rinfrescano e addolciscono ogni respiro. È una stanza che vive, respira con chi lo abita, raccoglie la luce del mattino e la trasforma in un invito alla tenerezza, a quella gioia semplice che nasce solo tra chi si conosce a memoria.

Pumpkin yellow vibrates in the air like a ray of sunshine held in one's hands, while green tea-coloured details refresh and sweeten every breath. It is a room that lives, that breathes with those who inhabit it, gathering the morning light and transforming it into an invitation that simple joy that only emerges between those who know each other by heart.

Le jaune citrouille vibre dans l'air comme un rayon de soleil entre les mains, tandis que les détails couleur thé vert rafraîchissent et adoucissent chaque respiration. C'est une pièce qui respire au rythme de ceux qui l'habitent, captant la lumière du matin et la transformant en une invitation à cette joie simple qui ne naît qu'entre ceux qui se connaissent profondément.

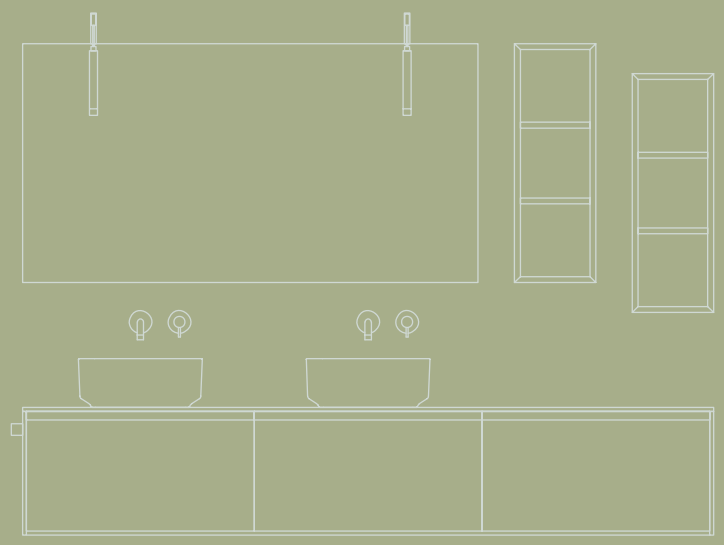

IT **L 212,4 x P 45 cm**

Basi Street L 70+70+70 x H 36,8 cm
Fianchi e fondo sp. 1,2 cm Zucca opaco
Piano top sp. 1,2 cm in Tekno Zucca
Lavabi Boxy 38 in ceramica opaca
Miscelatori Geko a parete Té Verde
Portasalviette Band Té Verde
Specchiera Ligth FM L 140 x H 73,4 cm Nero
Faretti Label Nero
Elementi Kubo Folding L 25 x H 73,4 x P 20,8

Zucca opaco

Té Verde opaco

EN **W. 212.4 x D. 45 cm**

Street base units W. 70+70+70 x H. 36.8 cm
Side panels and bottom th. 1.2 cm matt Zucca
Top th. 1.2 cm in Tekno Zucca
Boxy 38 whashbasins in matt ceramic
Geko wall washbasin mixers Té Verde
Band towel-rail Té Verde
Ligth mirror FM W. 140 x H. 73.4 cm Nero
Label spotlights Nero
Kubo Folding wall units W. 25 x H. 73.4 x D. 20.8

FR **L 212,4 x P 45 cm**

Éléments bas Street L 70+70+70 x H 36,8 cm
Côtés et fond ép. 1,2 cm Zucca mat
Plan dei toilette ép. 1,2 cm en Tekno Zucca
Lavabos Boxy 38 en ceramique mat
Mitigeurs lavabo Geko à mur Té Verde
Porte-serviettes Band Té Verde
Miroir Ligth FM L 140 x H 73,4 cm Nero
Spots Label Nero
Éléments Kubo Folding L 25 x H 73,4 x P 20,8

FLAT Nº

4015

Mr. & Mrs. Greene

La stanza respira al ritmo di un violino serale, avvolgendo ogni gesto in una morbida nostalgia. Un rifugio che sussurra ricordi e intesa: il legno caldo vibra sotto la luce come un vecchio vinile che gira lento, mentre i due lavabi brillano come promesse rinnovate.

The room breathes to the rhythm of an evening violin, wrapping every gesture in a soft nostalgia. A refuge that whispers memories and understanding: the warm wood vibrates beneath the light like an old vinyl record spinning slowly, while the two washbasins shine like renewed promises.

La pièce respire au rythme d'un violon en soirée, enveloppant chaque geste d'une douce nostalgie. Un refuge qui murmure souvenirs et intimité : le bois chaleureux vibre sous la lumière comme un vieux vinyle qui tourne lentement, tandis que les deux lavabos scintillent comme des promesses renouvelées.

STREET SPECIAL

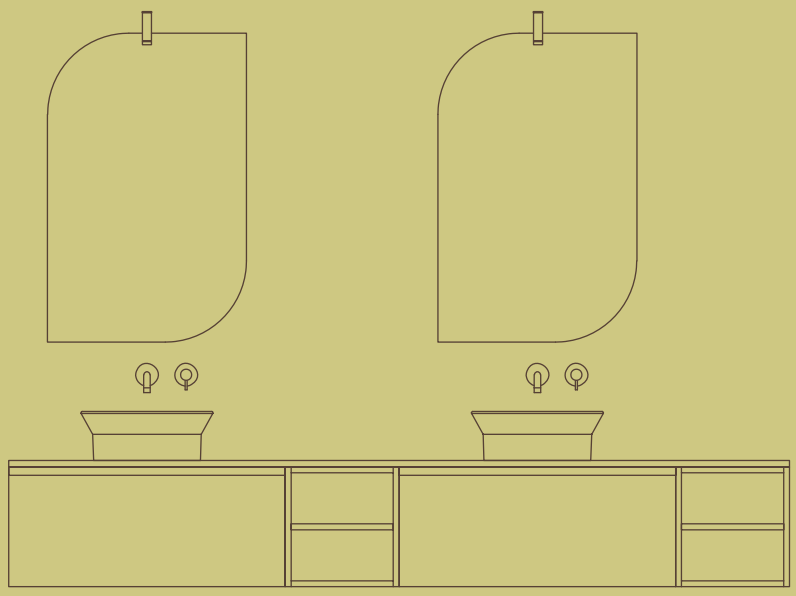

IT **L 240 x P 50 cm**

Basi Street 2x L 85 x H 36,8 cm
Basi a giorno 2x L 35 x H 36,8 cm
Piano top sp. 2 cm in quarzite Roma Imperiale opaca
Lavabi Athena 40 in acrilico Bronzo
Miscelatori Geko a parete Nero
Specchiere Leaf L 61,2 x H 95 cm
Faretti Ellipse Nero

EN **W. 240 x D. 50 cm**

Street base units 2x W. 85 x H. 36.8 cm
Open base units 2x W. 35 x H. 36.8 cm
Top th. 2 cm in Roma Imperiale matt quartzite
Athena 40 whashbasins in Bronzo acrylic
Geko wall washbasin mixers Nero
Leaf mirrors W. 61.2 x H. 95 cm
Ellipse spotlights Nero

FR **L 240 x P 50 cm**

Éléments bas Street 2x L 85 x H 36,8 cm
Éléments ouvert 2x L 35 x H 36,8 cm
Plan de toilette ép. 2 cm en quartzite Roma Imperiale mat
Lavabos Athena 40 en acrylique Bronzo
Mitigeurs lavabo Geko à mur Nero
Miroirs Leaf L 61,2 x H 95 cm
Spots Ellipse Nero

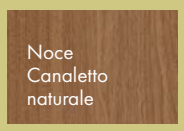

FLAT Nº

4016

Ms. Marceau

Un angolo che danza anche quando tace: le sfumature di rosa vibrano nell'aria come un passo leggero sospeso a mezz'aria, trasformando la luce in un invito alla grazia, alla disciplina gentile, a quel silenzioso incanto che solo chi ha danzato tutta la vita sa custodire.

A corner that dances even when silent: the shades of pink vibrate in the air like a light step suspended mid-air, transforming the light into an invitation to grace, to gentle discipline, to that silent enchantment that only those who have danced their whole lives know how to keep.

Un coin qui danse même dans le silence : des nuances de rose vibrent dans l'air comme un pas léger suspendu dans les airs, transformant la lumière en une invitation à la grâce, à une douce discipline, à cet enchantement silencieux que seuls ceux qui ont dansé toute leur vie peuvent préserver.

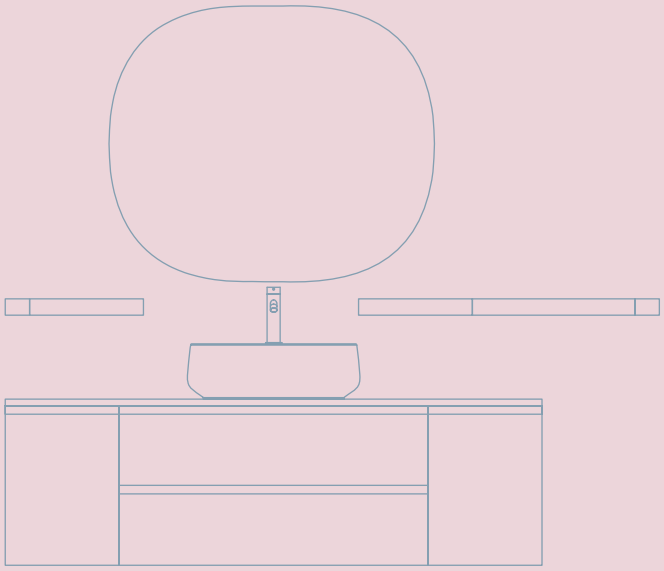

IT **L 165 x P 50 cm**

Basi Street L 35 + 95 + 35 x H 49 cm
Piano top sp. 2 cm in quarzite Blu Roma opaca
Lavabo Whisky 53 in ceramica Bianco lucido
Miscelatore Geko Zucchero
Specchiera Almond L 100 x H 85 cm
Mensola Tape SX L 7,5 + 35 cm Zucchero
Mensola Tape DX L 35 + 50 + 7,5 cm Zucchero

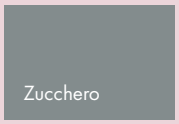

EN **W. 165 x D. 50 cm**

Street base units W. 35 + 95 + 35 x H. 49 cm
Top th. 2 cm in matt quartzite Blu Roma
Whisky 53 washbasin in Bianco glossy ceramic
Geko washbasin mixer Zucchero
Almond mirror W. 100 x H. 85 cm
Tape LH shelf W. 7.5 + 35 cm Zucchero
Tape RH shelf W. 35 + 50 + 7.5 cm Zucchero

FR **L 165 x P 50 cm**

Éléments bas Street L 35 + 95 + 35 x H 49 cm
Plan de toilette ép. 2 cm en quartzite Blu Roma mat
Lavabo Whisky 53 en céramique Bianco brillant
Mitigeur lavabo Geko Zucchero
Miroir Almond L 100 x H 85 cm
Étagère Tape gauche L 7,5 + 35 cm Zucchero
Étagère Tape droite L 35 + 50 + 7,5 cm Zucchero

FLAT Nº

4017

Mr. e Mrs. Blossom

Il bianco dei mobili traccia linee nette nell'aria, come un respiro che cerca l'essenziale, mentre nuance e texture opulente avvolgono tutto in un morbido abbraccio. Un invito a credere che l'armonia nasce proprio dove gli opposti accettano di brillare insieme.

The white of the furniture draws sharp lines in the air, like a breath seeking the essential, while opulent nuances and textures envelope everything in a soft embrace. An invitation to believe that harmony is born precisely where opposites agree to shine together.

Le blanc des meubles dessine des lignes nettes dans l'air, comme un souffle en quête d'essentiel, tandis que des nuances et des textures opulentes enveloppent le tout d'une douce étreinte. Une invitation à croire que l'harmonie naît là où les contraires acceptent de briller ensemble.

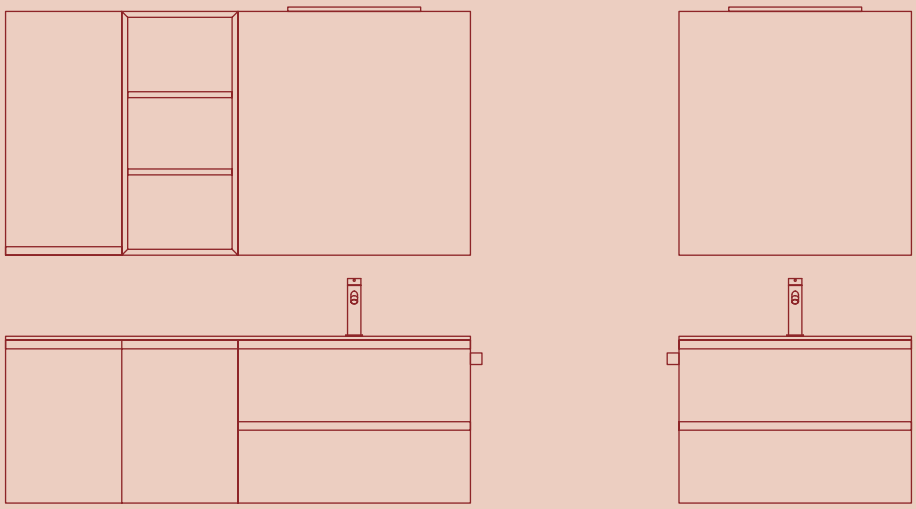

IT **L 140 + 70 x P 50 cm**

Basi Street L 70+70 / 70 x H 49 cm
Lavabi integrati Magnum sp. 1,2 cm in Ocritech
Miscelatori Geko Bianco
Portasalviette Band Bianco
Specchiere Light L 70 x H 73,4 cm
Faretti Trail L 40 cm
Pensile L 35 x H 73,4 x P 20,8 cm
Elemento Regolo L 35 x H 73,4 x P 20,8 cm

Bianco opaco

EN **W. 140 + 70 x D. 50 cm**

Street base units W. 70+70 / 70 x H. 49 cm
Built-in Magnum washbasins th. 1.2 cm in Ocritech
Geko washbasin mixers Bianco
Band towel-rails Bianco
Light mirrors W. 70 x H. 73.4 cm
Trail spotlights W. 40 cm
Wall unit W. 35 x H 73.4 x P 20.8 cm
Regolo wall unit W. 35 x H 73.4 x P 20.8 cm

FR **L 140 + 70 x P 50 cm**

Éléments bas Street L 70+70 / 70 x H 49 cm
Lavabos intégrées Magnum ép. 1,2 cm en Ocritech
Mitigeurs lavabo Geko Bianco
Porte-serviettes Band Bianco
Miroirs Light L 70 x H 73,4 cm
Spots Trail L 40 cm
Élément haut L 35 x H 73,4 x P 20,8 cm
Élément Regolo L 35 x H 73,4 x P 20,8 cm

FLAT Nº

4018

Mr. Ricci

Le pareti chiare si offrono al silenzio con la solennità di un museo, mentre ogni oggetto sembra disposto con la cura di una piccola magia svelata a metà. Un equilibrio tra rigore e incanto dove ogni dettaglio è un'illusione composta, un invito a osservare più da vicino e a lasciarsi sorprendere.

The light walls offer themselves to silence with the solemnity of a museum, while every object seems arranged with the care of a small, half-revealed magic. A balance between rigour and enchantment where every detail is a composed illusion, an invitation to observe more closely and allow yourself to be surprised.

Les murs clairs s'offrent au silence avec la solennité d'un musée, tandis que chaque objet semble soigneusement disposé, comme une petite magie à demi dévoilée. Un équilibre entre rigueur et enchantement où chaque détail est une illusion composée, une invitation à observer de plus près et à s'émerveiller.

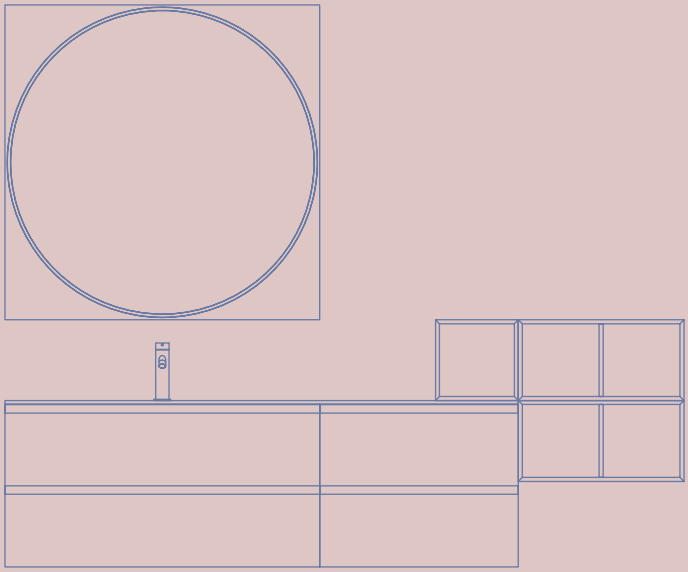

IT **L 155 x P 45 cm**
L 205 cm con sporgenza elementi Regolo

Basi Street L 95 + 60 x H 49 cm
Lavabo integrato Vico sp. 1,2 cm in Gres Iris Azure
Miscelatore Geko Zucchero
Specchiera Euclide L 95 x H 95 cm
Elementi Regolo L 25 x H 24,5 + 2x L 50 x H 24,5 cm
Svezia opaco

EN **W. 155 x D. 45 cm**
W. 205 cm with Regolo units overhang

Street base units W. 95 + 60 x H. 49 cm
Vico built-in washbasin th. 1.2 cm in Gres Iris Azure
Geko washbasin mixer Zucchero
Euclide mirror W. 95 x H. 95 cm
Regolo units W. 25 x H. 24.5 + 2x W. 50 x H. 24.5 cm
matt Svezia

Zucchero lucido | Gres Iris Azure | Svezia opaco

FR **L 155 x P 45 cm**
L 205 cm avec saillie éléments Regolo

Éléments bas Street L 95 + 60 x H 49 cm
Lavabo integré Vico ép. 1,2 cm en Gres Iris Azure
Mitigeur lavabo Geko Zucchero
Miroir Euclide L 95 x H 95 cm
Éléments Regolo L 25 x H 24,5 + 2x L 50 x H 24,5 cm
Svezia mat

FLAT Nº

4019

Mr. Fitzroy

Un'energia che pulsa come un vinile lasciato girare tutta la notte: il colore scatta in lampi elettrici, che brillano come icone pop in cerca di un nuovo applauso. Uno spazio che non dorme mai, un invito costante a osare, a seguire il proprio istinto senza accettare compromessi.

An energy that pulses like a vinyl record left playing all night long: the colour flashes in electric sparks, shining like pop icons searching for new applause. A space that never sleeps, a constant invitation to dare, to follow your instinct without accepting compromises.

Une énergie qui pulse comme un vinyle qui tourne toute la nuit : la couleur éclate en éclairs électriques, scintillant comme des icônes pop en quête de nouvelles ovations. Un espace qui ne dort jamais, une invitation constante à oser, à suivre son instinct sans compromis.

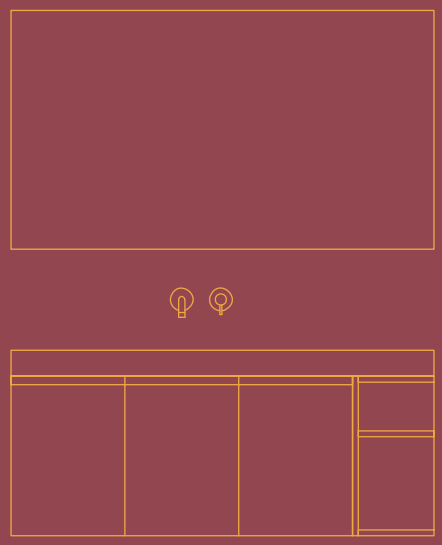

IT **L 130 x P 50 cm**

Base Street L 105 x H 49 cm
Base terminale Half L 25 x H 49 cm
Lavabo integrato Nut rettangolare 60 sp. 8 cm in Tekno
Colore Mostarda
Miscelatore Geko a parete Nero
Specchiera Tao L 130 x H 73,4 cm
Appendini Tokh Nero

Bianco opaco

Mostarda opaco

EN **W. 130 x D. 50 cm**

Street base unit W. 105 x H. 49 cm
Half base unit W. 25 x H. 49 cm
Nut 60 rectangular built-in washbasin th. 8 cm in Tekno
Colore Mostarda
Geko wall washbasin mixer Nero
Tao mirror W. 130 x H. 73.4 cm
Tokh hook Nero

FR **L 130 x P 50 cm**

Élément bas Street L 105 x H 49 cm
Élément bas Half L 25 x H 49 cm
Lavabo integré Nut 60 rectangulaire ép. 8 cm en Tekno
Colore Mostarda
Mitigeur lavabo Geko à mur Nero
Miroir Tao L 130 x H 73,4 cm
Patères Tokh Nero

ORA CHE HAI SBIRCIATO DENTRO ALLE STANZE DI ALTRI, NELLE PROSSIME PAGINE TROVERAI LA GAMMA COMPLETA DI FINITURE CHE PUOI SCEGLIERE PER CREARE IL TUO BAGNO

NOW THAT YOU'VE HAD A PEEK INSIDE OTHER PEOPLE'S ROOMS, ON THE FOLLOWING PAGES YOU'LL FIND THE COMPLETE RANGE OF FINISHES YOU CAN CHOOSE FROM TO CREATE YOUR OWN BATHROOM.

MAINTENANT QUE VOUS AVEZ JETÉ UN ŒIL DANS LES PIÈCES DES AUTRES, VOUS TROUVEREZ DANS LES PAGES SUIVANTES LA GAMME COMPLÈTE DES FINITIONS QUE VOUS POUVEZ CHOISIR POUR CRÉER VOTRE SALLE DE BAINS.

LACCATO OPACO - LUCIDO - VELVET - METAL

Petrolio
Corsica
Ceruleo
Marea
Svezia
Blu Lapponia
Grigio Bromo
Mercurio
Zucchero
Grigio Baltico
Verde Comodoro
Verde Libano
Edera
Verde Oliva
Te Verde
Tundra
Foresta
Dust
Eiffel
Lavagna
Grigio Rabbit
Londra 2021
Nero
Carruba
Terra
Cacao
Rosso casale
Rosso Rubino

Sangria

Rosso Fuoco

Astice

Cachi

Tan Pink

Bianco

Ghiaccio

Grigio Efeso

Grigio Manhattan

Cenere

Grigio Londra

Creta

Stone

Burro

Juta

Sambuco

Brezza

Corda

Blush

Dahlia

Marsala

Mostarda

Zucca

Polline

Oro Metal

Ghisa Metal

Argento Metal

Verde Metal

ROVERE LEGNO

Rovere Essenza

Rovere Crema

Rovere Malto

Rovere Fieno

Rovere Castoro

Rovere Masai

Rovere Inchiostro

STREET SPECIAL
NOCE CANALETTO

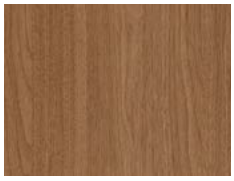
Noce Canaletto Naturale

Per la reale tonalità dei colori e delle finiture, fare sempre riferimento al campionario.
For the actual colour and finish shades, please see the samples.
Pour la réelle tonalité des finitions et des coloris, se référer à l'échantillonnage.

N° 4010

Mr. & Mrs. Novak

L 130 x P 50 cm

W. 130 x D. 50 cm
L 130 x P 50 cm

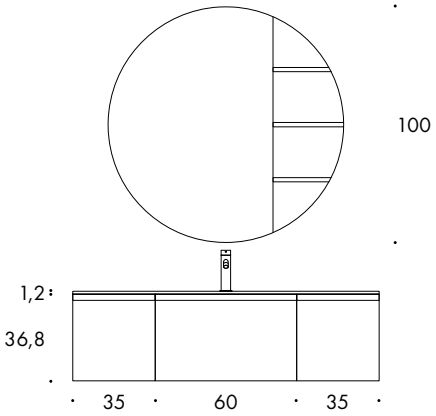

N° 4011

Mr. & Mrs. Defoe

L 120 x P 50 cm

W. 120 x D. 50 cm
L 120 x P 50 cm

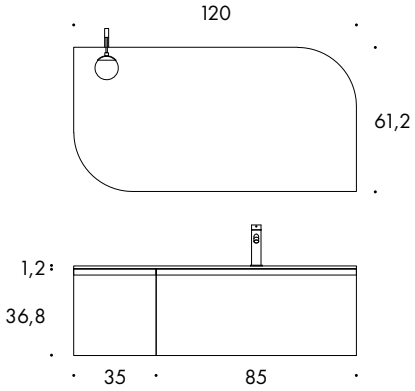

N° 4012

Mr. & Mrs. Crowe

L 240 x P 50 cm

W. 240 x D. 50 cm
L 240 x P 50 cm

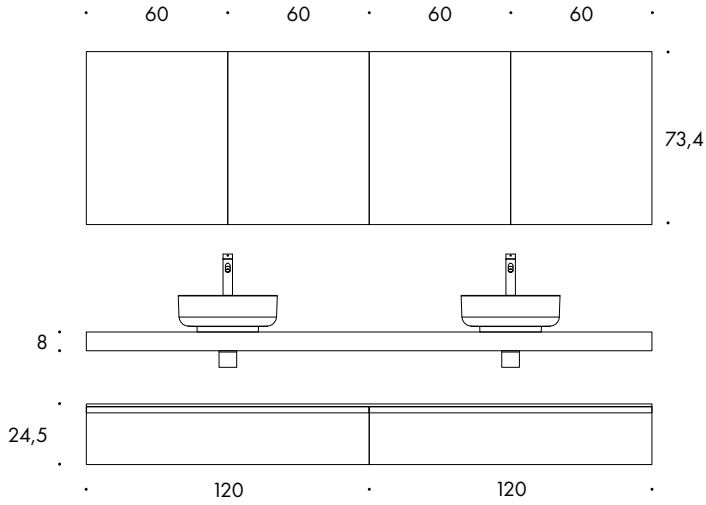

N° 4013

Mr. & Mrs. Moore

L 255 x P 50 cm

W. 255 x D. 50 cm
L 255 x P 50 cm

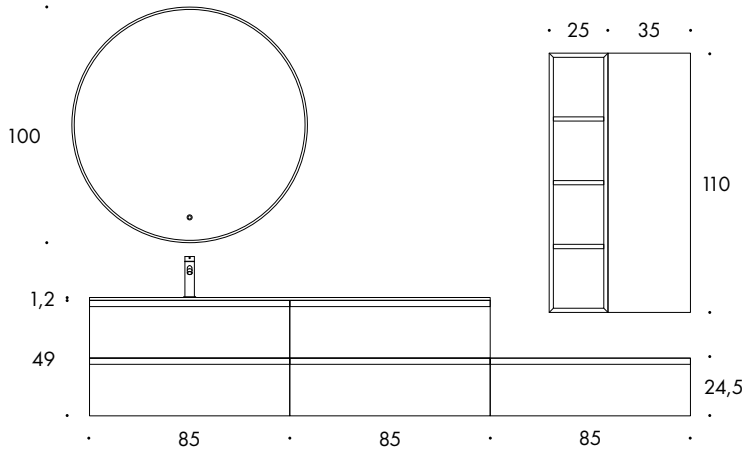

N° 4014

Mr. & Mrs. Brooks

L 212,4 x P 45 cm

W. 212,4 x D. 45 cm
L 212,4 x P 45 cm

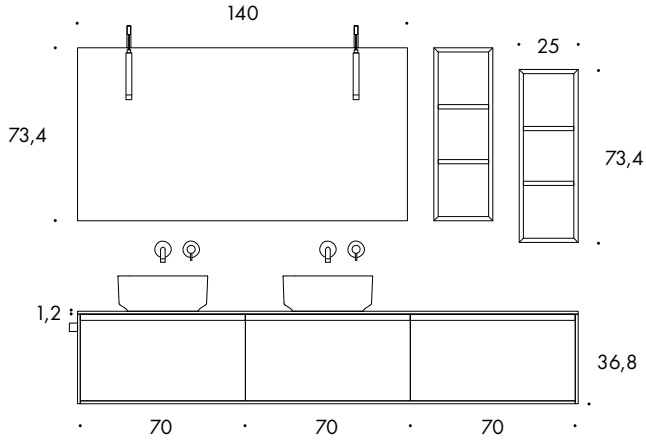

N° 4015

Mr. & Mrs. Greene

STREET SPECIAL
L 240 x P 50 cm

W. 240 x D. 50 cm
L 240 x P 50 cm

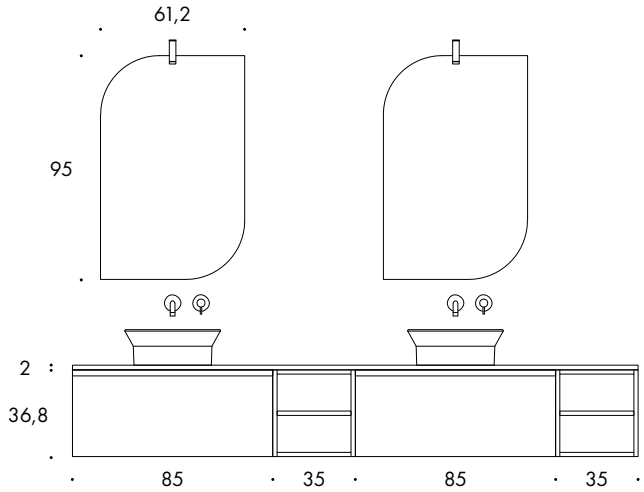

N° 4016

Ms. Marceau

L 165 x P 50 cm

W. 165 x D. 50 cm
L 165 x P 50 cm

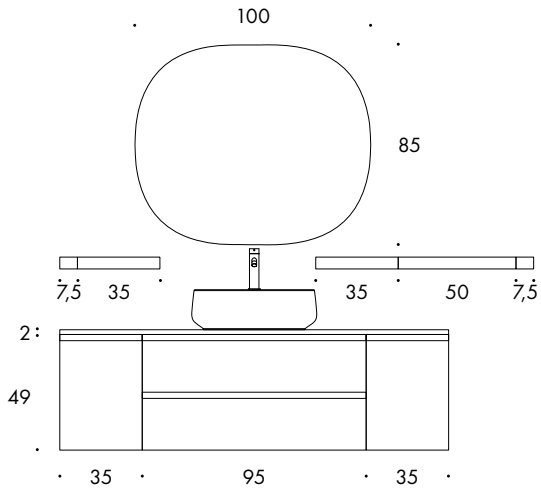

N° 4017

Mr. & Mrs. Blossom

L 140 + 70 x P 50 cm

W. 140 + 70 x D. 50 cm
L 140 + 70 x P 50 cm

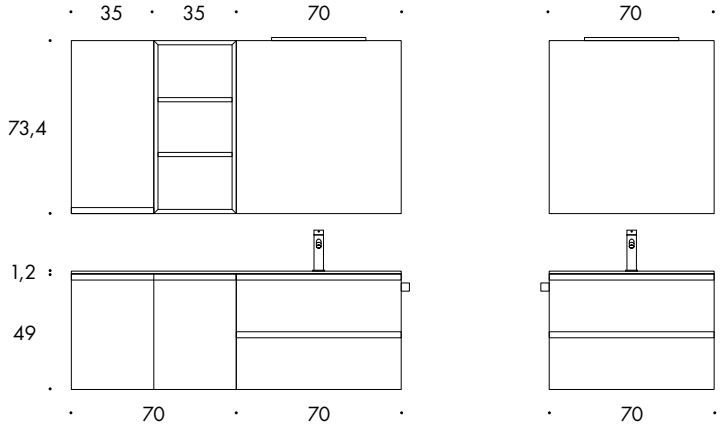

N° 4018

Mr. Ricci

L 155 x P 45 cm
(L 205 con sporgenza elementi Regolo)

W. 155 x D. 45 cm (W. 205 cm with Regolo units overhang)
L 155 x P 45 cm (L 205 cm avec saillie éléments Regolo)

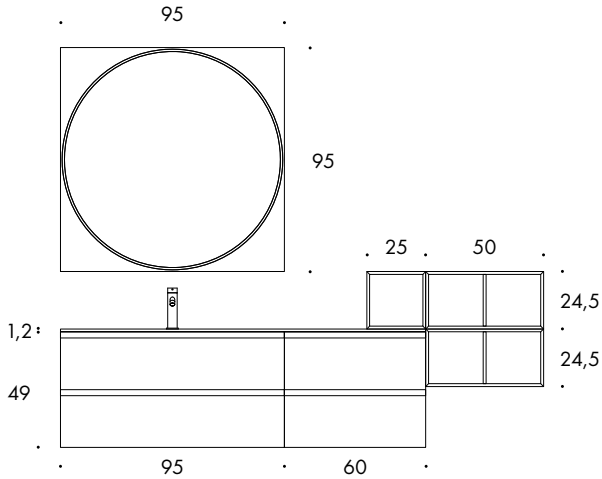

N° 4019

Mr. Fitzroy

L 130 x P 50 cm

W. 130 x D. 50 cm
L 130 x P 50 cm

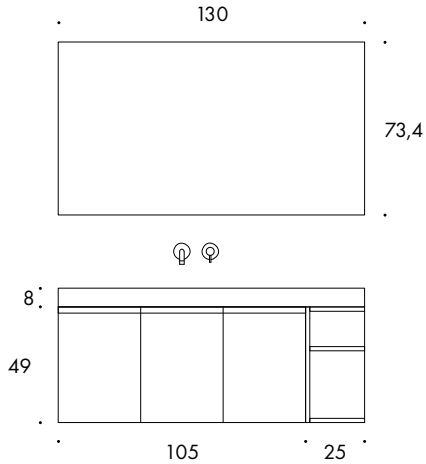

CREDITS

design
Arbi Arredobagno

graphic
Arbi Arredobagno

images
Quattroterzi Studio

styling project
Studio Eye | Beppe Mangia

color separation
Lucegroup.it

print
Grafiche Antiga
January 2026

ARBI
BATHROOM

ARBI ARREDOBAGNO SRL

Viale Lino Zanussi, 34/A
33070, Maron di Brugnera
Pordenone / Italy
T. +39 0434 624822
info@arbiarredobagno.it
www.arbiarredobagno.it

IBRA SHOWERS

info@ibradocce.it
www.ibrashowers.it